PRZEKRÓJ 1 - 1
NABRZEŻA STARÓWKA
skala 1:100

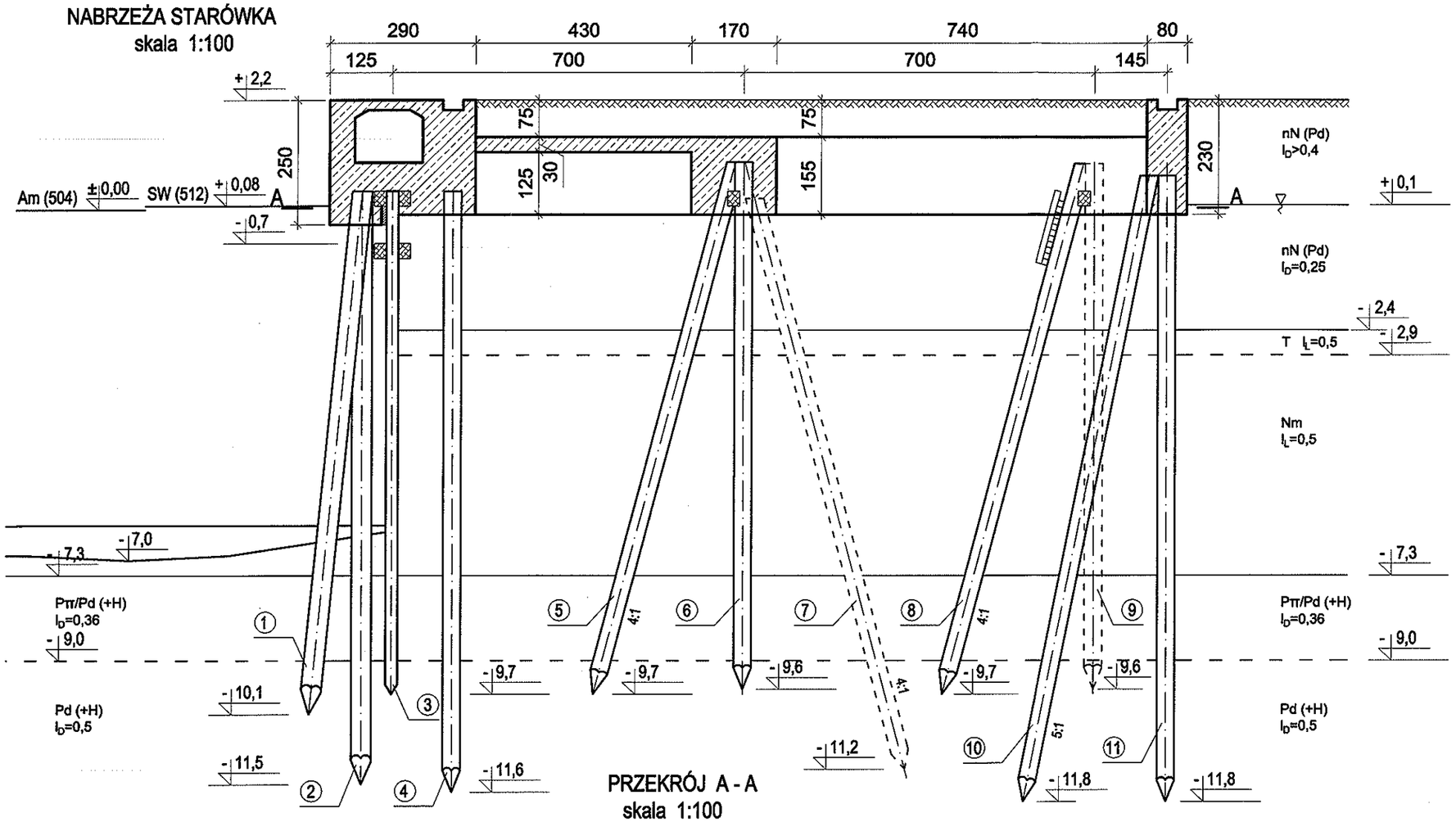

PRZEKRÓJ A - A
skala 1:100

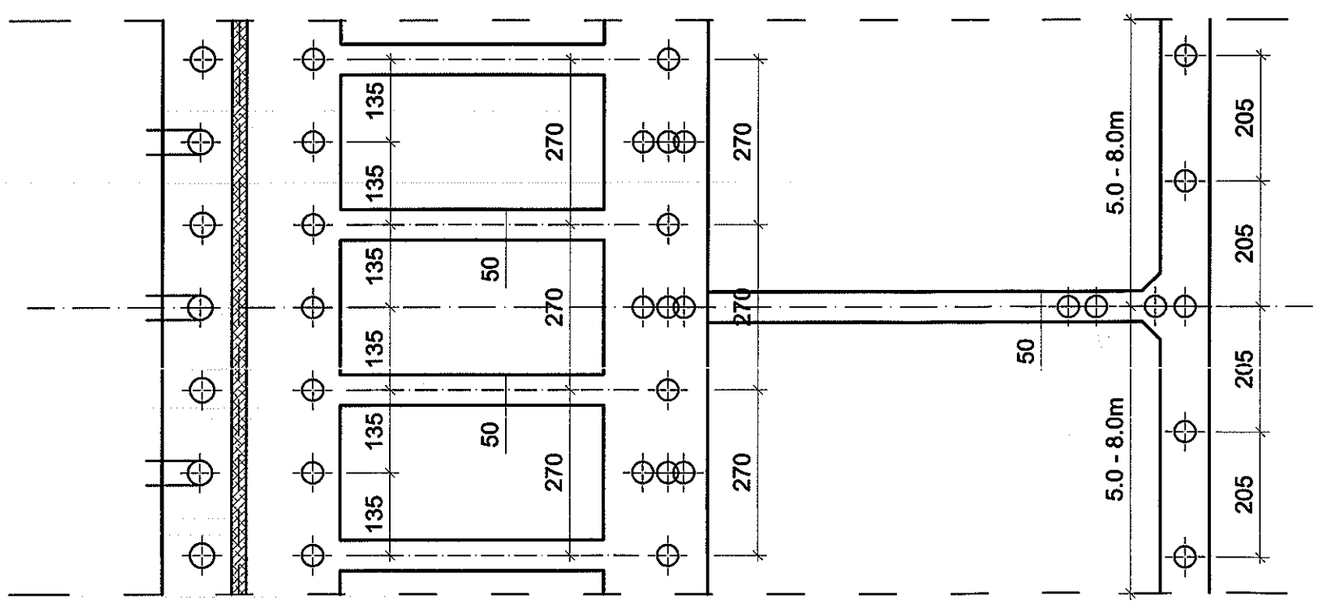

OPIS KONSTRUKCJI:

1 Pal drewniany Ø35cm, co ca 1.3m
2 Pal drewniany Ø35cm, co ca 1.3m
3 Drewniana ścianka szczelna, gr. 24cm
4 Pal drewniany Ø35cm, co 1.35m
5 Pal drewniany Ø35cm, co 2.7m
6 Pal drewniany Ø35cm, co 2.7m
7 Pal drewniany Ø35cm, co 2.7m
8 Pal drewniany Ø35cm, co 5.0 - 8.0 m
9 Pal drewniany Ø35cm, co 5.0 - 8.0 m
10 Pal drewniany Ø35cm, co 5.0 - 8.0 m
11 Pal drewniany Ø35cm, co 2.05 m

UWAGA:
- rzędne w m, według układu Amsterdam
- wymiary w cm

BIURO INŻYNIERSKIE CONSULTANT Sp. z o.o.
ul. Monte Cassino 37 70-464 Szczecin tel./fax (+48)91 43-44-605 NIP 851-000-36-97
e-mail: consultant@szczecin.home.pl http://www.bi-consultant.pl

Nazwa inwestycji: EKSPERTYZA TECHNICZNA dotycząca stanu technicznego istniejącego nabrzeża Starówka w Szczecinie - odcinek II i III długości 650,34 m		Nr projektu: 3/15/E
Tytuł rysunku: PRZEKRÓJ TYPOWY ODCINKA II NABRZEŻA		Nr rysunku: 2.1
Projektował	mgr inż. Jan Chawchunowicz, upr. nr 95/Sz/87	Skala: 1:100
Opracował	mgr inż. Magdalena Strusińska	Data: 09.2015
Sprawdził	mgr inż. Paweł Legień, upr. nr ZAP/0052/POWK/04	

PRZEKRÓJ A - A
skala 1:50

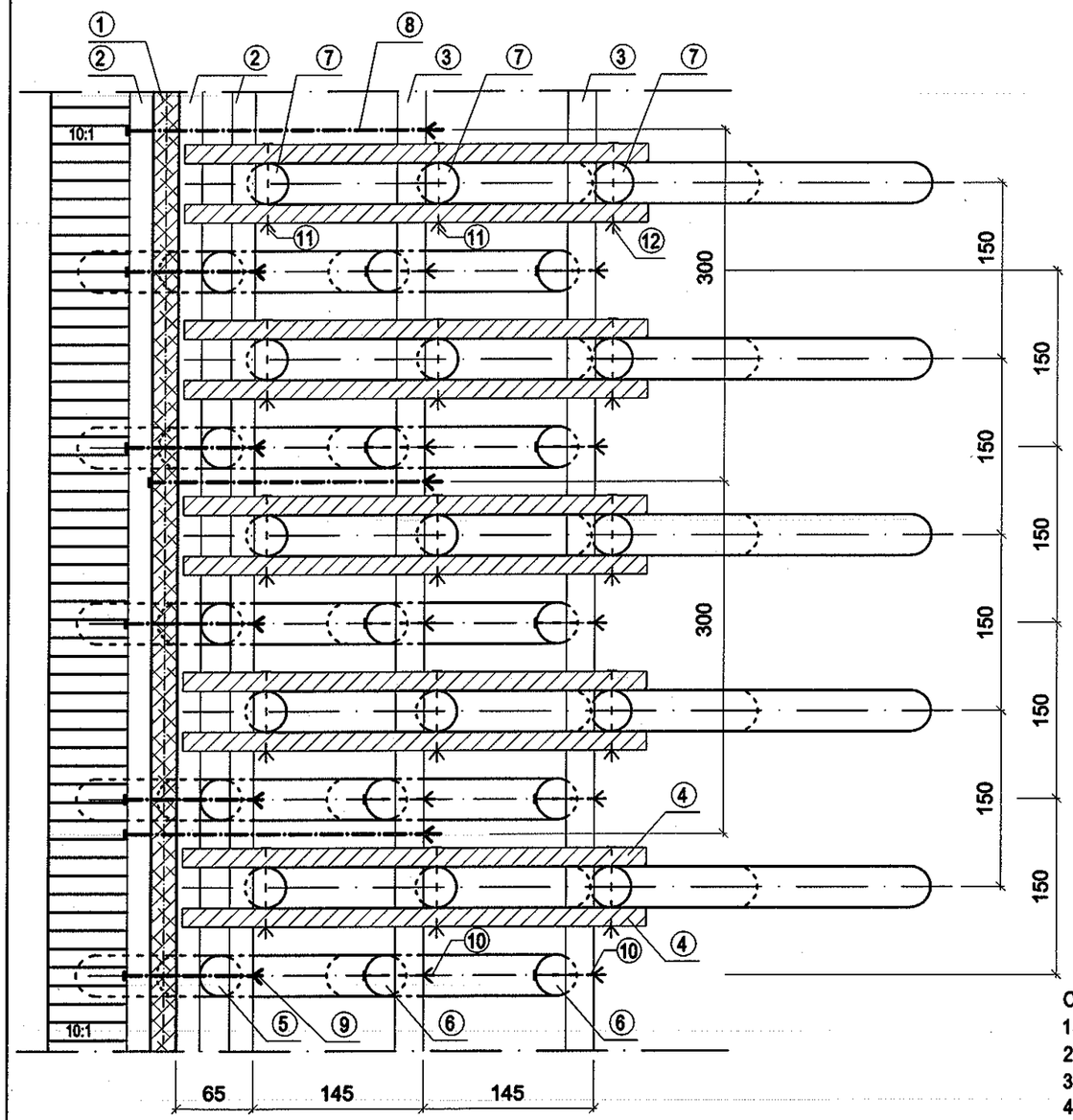

PRZEKRÓJ 2 - 2
NABRZEŻA STARÓWKA
skala 1:100

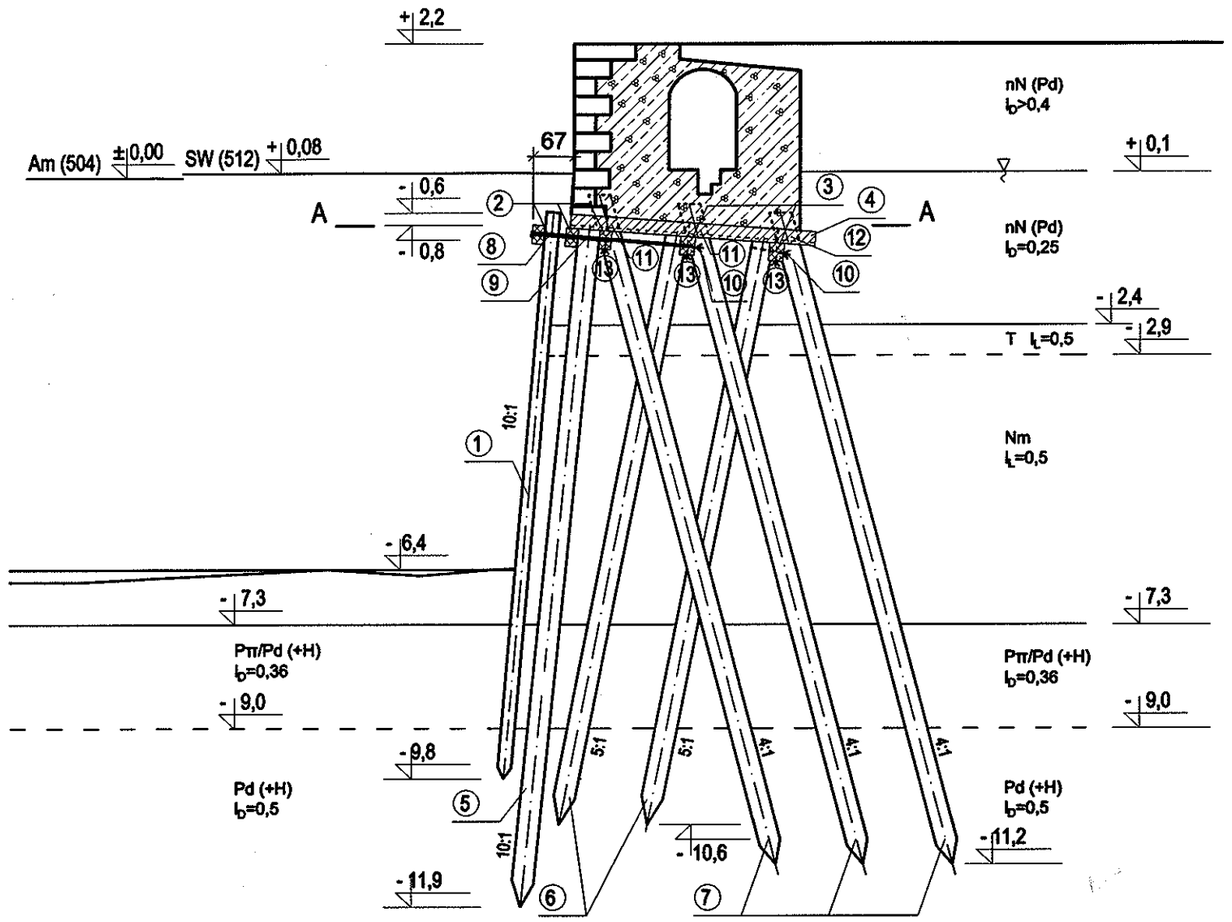

OPIS KONSTRUKCJI:

1. Drewniana ścianka szczelna, gr. 22cm
2. Kleszcz drewniany 20/30cm
3. Kleszcz drewniany 26/30cm
4. Kleszcz drewniany 16/30cm
5. Pal drewniany Ø350mm, co 1.5m
6. Pal drewniany Ø350mm, co 1.5m
7. Pal drewniany Ø350mm, co 1.5m
8. Ściąg stalowy Ø36mm, co 3.0m
9. Ściąg stalowy Ø36mm, co 1.5m
10. Ściąg stalowy Ø26mm, co 1.5m
11. Ściąg stalowy Ø26mm, co 1.5m
12. Ściąg stalowy Ø30mm, co 1.5m
13. Ściąg stalowy Ø26mm, co 1.5m

UWAGA:

- rzędne w m, według układu Amsterdam
- wymiary w cm

BIURO INŻYNIERSKIE CONSULTANT Sp. z o.o.
ul. Monte Cassino 37 70-464 Szczecin tel./fax (+48)91 43-44-605 NIP 851-000-36-97
e-mail: consultant@szczecin.home.pl http://www.bi-consultant.pl

Nazwa inwestycji: EKSPERTYZA TECHNICZNA dotycząca stanu technicznego istniejącego nabrzeża Starówka w Szczecinie - odcinek II i III długości 650,34 m			Nr projektu: 3/15/E
Tytuł rysunku: PRZEKRÓJ TYPOWY ODCINKA III NABRZEŻA			Nr rysunku: 2.2
Projektował	mgr inż. Jan Chawchunowicz	upr. nr 95/Sz/87	Skala: 1:50 1:100
Opracował	mgr inż. Magdalena Strusińska		Data: 09.2015
Sprawdził	mgr inż. Paweł Legień	upr. nr ZAP/0052/POWK/04	

PRZEKRÓJ 4 - 4
NABRZEŻA STARÓWKA
skala 1:100

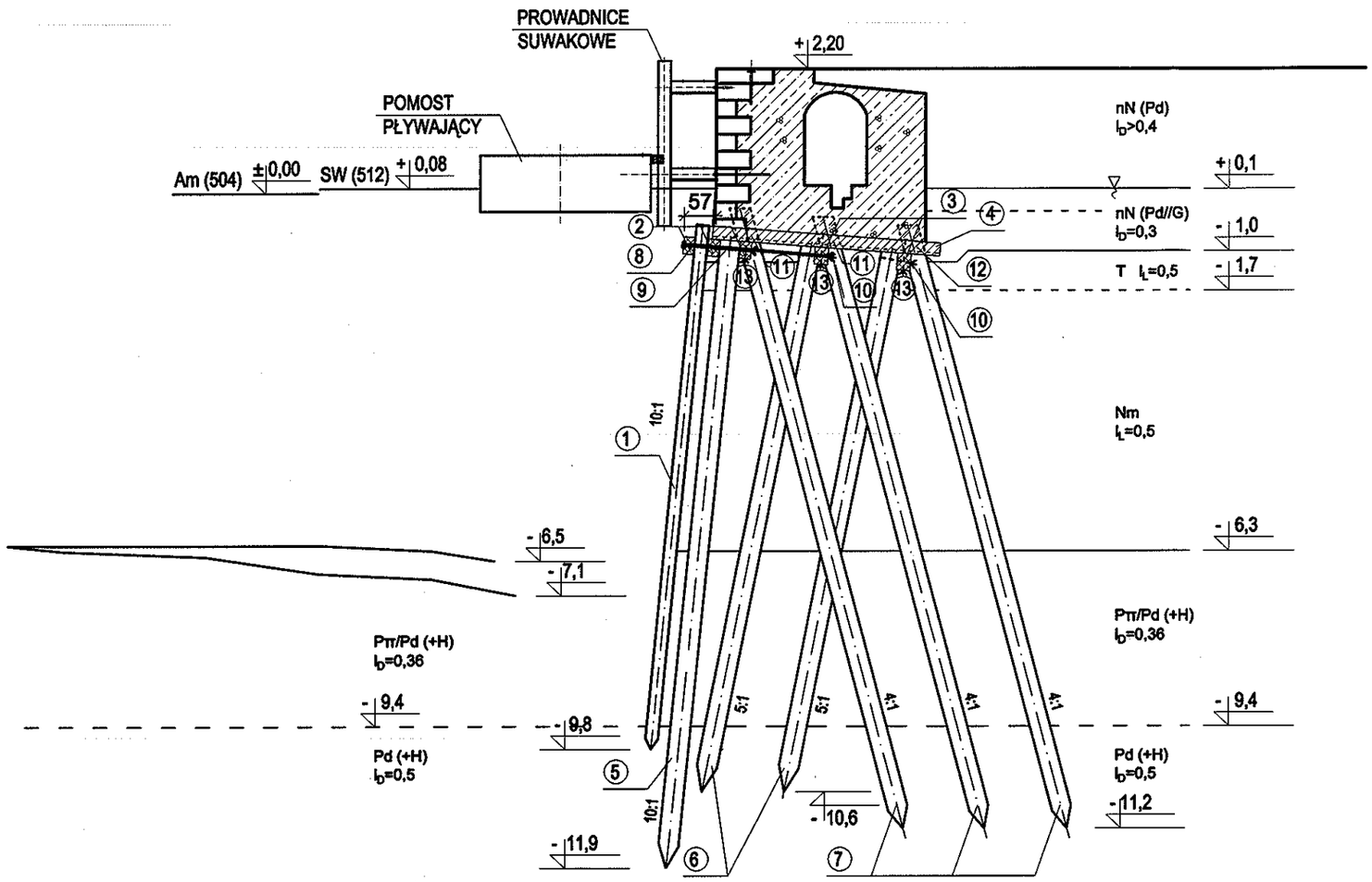

OPIS KONSTRUKCJI:

1 Drewniana ścianka szczelna, gr. 22cm
2 Kleszcz drewniany 20/30cm
3 Kleszcz drewniany 26/30cm
4 Kleszcz drewniany 16/30cm
5 Pal drewniany Ø350mm, co 1.5m
6 Pal drewniany Ø350mm, co 1.5m
7 Pal drewniany Ø350mm, co 1.5m
8 Ściąg stalowy Ø36mm, co 3.0m
9 Ściąg stalowy Ø36mm, co 1.5m
10 Ściąg stalowy Ø26mm, co 1.5m
11 Ściąg stalowy Ø26mm, co 1.5m
12 Ściąg stalowy Ø30mm, co 1.5m
13 Ściąg stalowy Ø26mm, co 1.5m

UWAGA:
- rzędne w m, według układu Amsterdam
- wymiary w cm

BIURO INŻYNIERSKIE CONSULTANT Sp. z o.o.
ul. Monte Cassino 37 70-464 Szczecin tel./fax (+48)91 43-44-605 NIP 851-000-36-97
e-mail: consultant@szczecin.home.pl http://www.bi-consultant.pl

Nazwa inwestycji: EKSPERTYZA TECHNICZNA dotycząca stanu technicznego istniejącego nabrzeża Starówka w Szczecinie - odcinek II i III długości 650,34 m		Nr projektu: 3/15/E
Tytuł rysunku: PRZEKRÓJ 4 - 4 ODCINKA III NABRZEŻA		Nr rysunku: 2.4
Projektował	mgr inż. Jan Chawchunowicz, upr. nr 95/Sz/87	Skala: 1:100
Opracował	mgr inż. Magdalena Strusińska	Data: 09.2015
Sprawdził	mgr inż. Paweł Legień, upr. nr ZAP/0052/POWK/04	

PRZEKRÓJ 3 - 3
NABRZEŻA STARÓWKA
skala 1:100

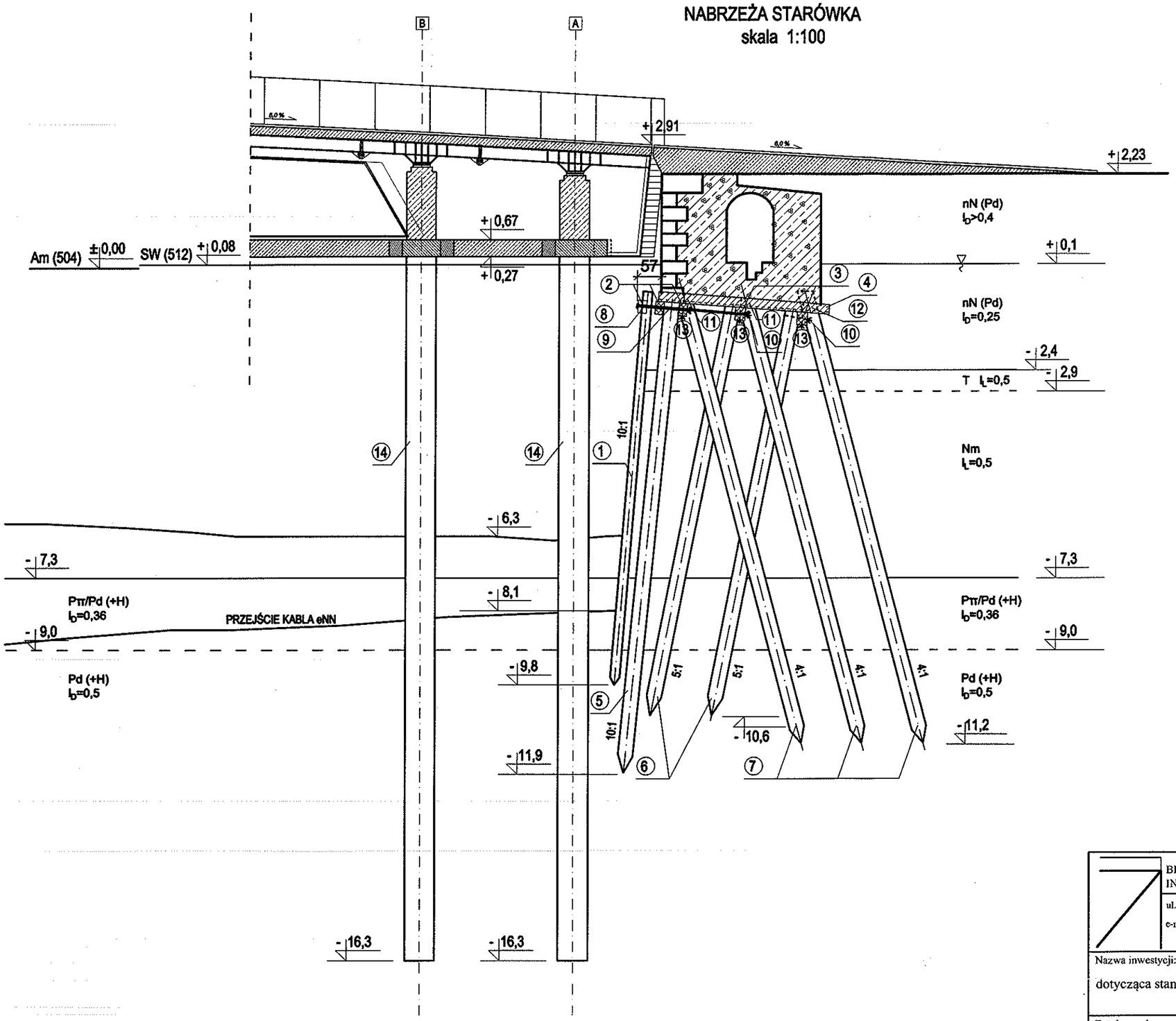

OPIS KONSTRUKCJI:

1 Drewniana ścianka szczelna, gr. 22cm
2 Kleszcz drewniany 20/30cm
3 Kleszcz drewniany 26/30cm
4 Kleszcz drewniany 16/30cm
5 Pal drewniany Ø350mm, co 1.5m
6 Pal drewniany Ø350mm, co 1.5m
7 Pal drewniany Ø350mm, co 1.5m
8 Ściąg stalowy Ø36mm, co 3.0m
9 Ściąg stalowy Ø36mm, co 1.5m
10 Ściąg stalowy Ø26mm, co 1.5m
11 Ściąg stalowy Ø26mm, co 1.5m
12 Ściąg stalowy Ø30mm, co 1.5m
13 Ściąg stalowy Ø26mm, co 1.5m
14 Pal stalowy Ø711/12.5mm

UWAGA:
- rzędne w m, według układu Amsterdam
- wymiary w cm

BIURO INŻYNIERSKIE CONSULTANT Sp. z o.o.
ul. Monte Cassino 37 70-464 Szczecin tel./fax (+48)91 43-44-605 NIP 851-000-36-97
e-mail: consultant@szczecin.home.pl http://www.bi-consultant.pl

Nazwa inwestycji: EKSPERTYZA TECHNICZNA dotycząca stanu technicznego istniejącego nabrzeża Starówka w Szczecinie - odcinek II i III długości 650,34 m		Nr projektu: 3/15/E
Tytuł rysunku: PRZEKRÓJ 3 - 3 ODCINKA III NABRZEŻA		Nr rysunku: 2.3
Projektował	mgr inż. Jan Chawchunowicz, upr. nr 95/Sz/87	Skala: 1:100
Opracował	mgr inż. Magdalena Strusińska	Data: 09.2015
Sprawdził	mgr inż. Paweł Legień, upr. nr ZAP/0052/POWK/04	

PRZEKRÓJ 5 - 5
NABRZEŻA STARÓWKA
skala 1:100

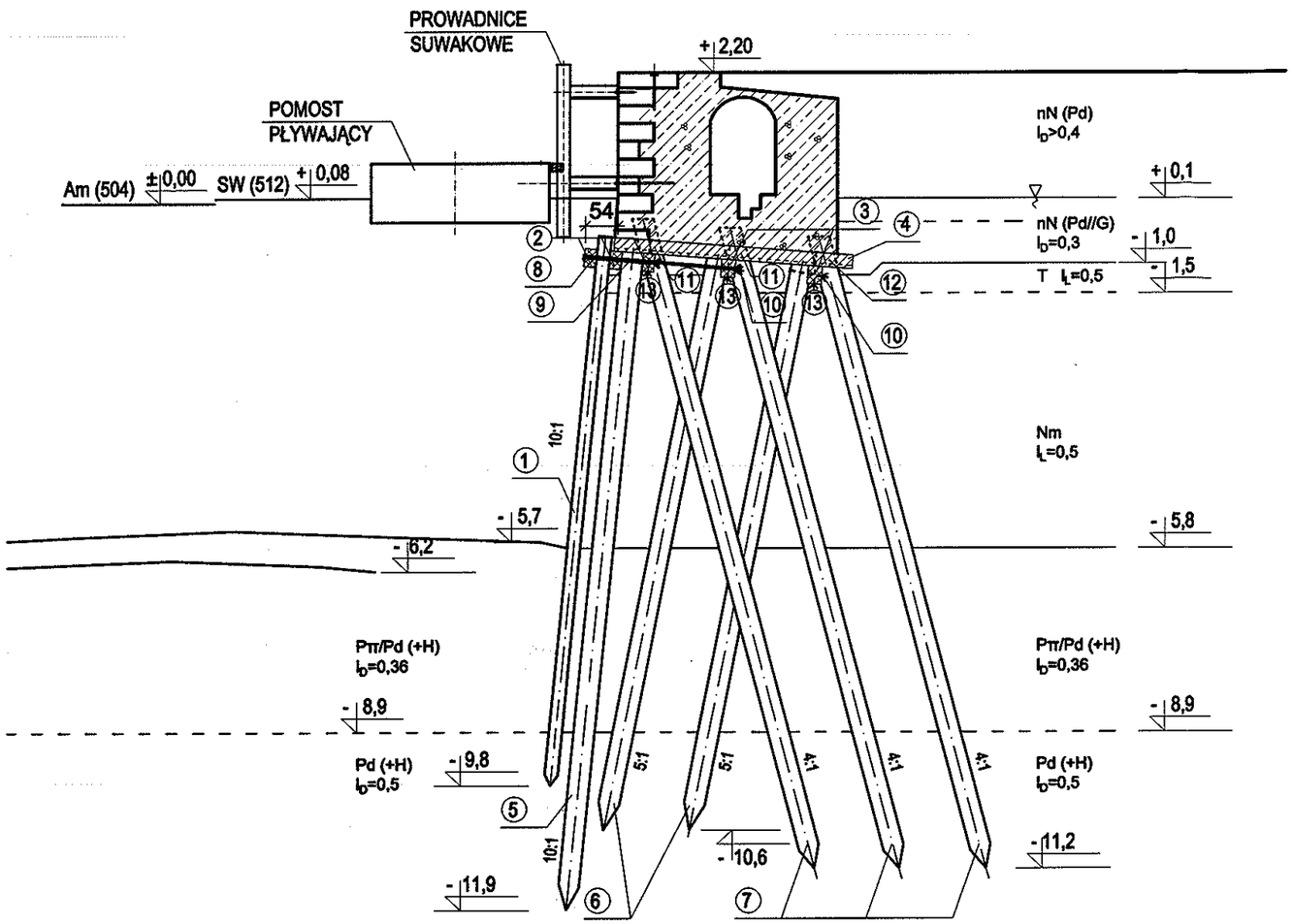

OPIS KONSTRUKCJI:

1 Drewniana ścianka szczelna, gr. 22cm
2 Kleszcz drewniany 20/30cm
3 Kleszcz drewniany 26/30cm
4 Kleszcz drewniany 16/30cm
5 Pal drewniany Ø350mm, co 1.5m
6 Pal drewniany Ø350mm, co 1.5m
7 Pal drewniany Ø350mm, co 1.5m
8 Ściąg stalowy Ø36mm, co 3.0m
9 Ściąg stalowy Ø36mm, co 1.5m
10 Ściąg stalowy Ø26mm, co 1.5m
11 Ściąg stalowy Ø26mm, co 1.5m
12 Ściąg stalowy Ø30mm, co 1.5m
13 Ściąg stalowy Ø26mm, co 1.5m

UWAGA:
- rzędne w m, według układu Amsterdam
- wymiary w cm

BIURO INŻYNIERSKIE CONSULTANT Sp. z o.o.
ul. Monte Cassino 37 70-464 Szczecin tel./fax (+48)91 43-44-605 NIP 851-000-36-97
e-mail: consultant@szczecin.home.pl http://www.bi-consultant.pl

Nazwa inwestycji: EKSPERTYZA TECHNICZNA dotycząca stanu technicznego istniejącego nabrzeża Starówka w Szczecinie - odcinek II i III długości 650,34 m	Nr projektu: 3/15/E
Tytuł rysunku: PRZEKRÓJ 5 - 5 ODCINKA III NABRZEŻA	Nr rysunku: 2.5
Projektował: mgr inż. Jan Chawchunowicz, upr. nr 95/Sz/87	Skala: 1:100
Opracował: mgr inż. Magdalena Strusińska	Data: 09.2015
Sprawdził: mgr inż. Paweł Legień, upr. nr ZAP/0052/POWK/04	

PRZEKRÓJ 6 - 6
NABRZEŻA STARÓWKA
skala 1:100

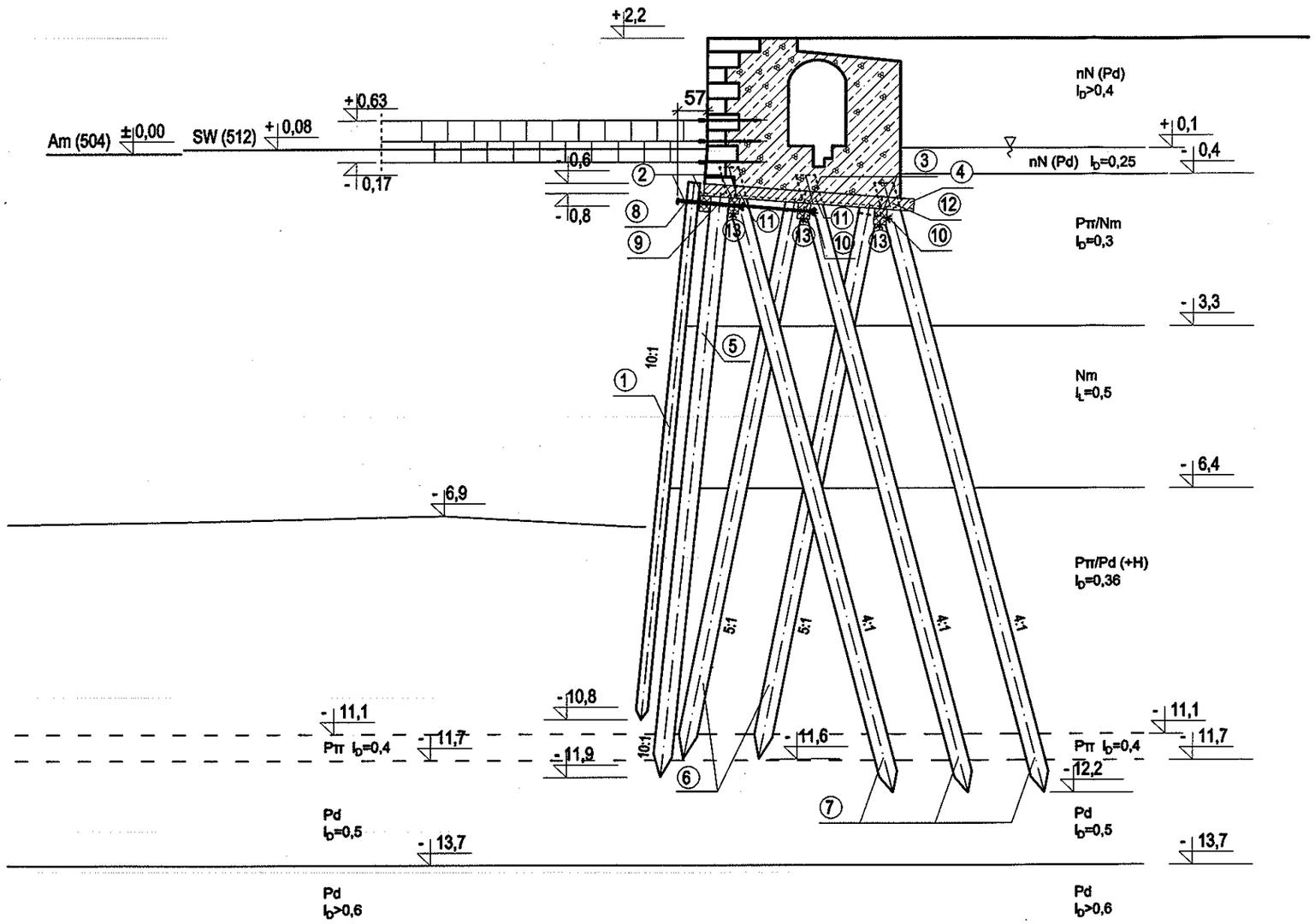

OPIS KONSTRUKCJI:

1 Drewniana ścianka szczelna, gr. 22cm
2 Kleszcz drewniany 20/30cm
3 Kleszcz drewniany 26/30cm
4 Kleszcz drewniany 16/30cm
5 Pal drewniany Ø350mm, co 1.5m
6 Pal drewniany Ø350mm, co 1.5m
7 Pal drewniany Ø350mm, co 1.5m
8 Ściąg stalowy Ø36mm, co 3.0m
9 Ściąg stalowy Ø36mm, co 1.5m
10 Ściąg stalowy Ø26mm, co 1.5m
11 Ściąg stalowy Ø26mm, co 1.5m
12 Ściąg stalowy Ø30mm, co 1.5m
13 Ściąg stalowy Ø26mm, co 1.5m

UWAGA:
- rzędne w m, według układu Amsterdam
- wymiary w cm

BIURO INŻYNIERSKIE CONSULTANT Sp. z o.o.
ul. Monte Cassino 37 70-464 Szczecin tel./fax (+48)91 43-44-605 NIP 851-000-36-97
e-mail: consultant@szczecin.home.pl http://www.bi-consultant.pl

Nazwa inwestycji: EKSPERTYZA TECHNICZNA dotycząca stanu technicznego istniejącego nabrzeża Starówka w Szczecinie - odcinek II i III długości 650,34 m			Nr projektu: 3/15/E
Tytuł rysunku: PRZEKRÓJ 6 - 6 ODCINKA III NABRZEŻA			Nr rysunku: 2.6
Projektował	mgr inż. Jan Chawchunowicz	upr. nr 95/Sz/87	Skala: 1:100
Opracował	mgr inż. Magdalena Strusińska		Data: 09.2015
Sprawdził	mgr inż. Paweł Legień	upr. nr ZAP/0052/POWK/04	